V6	NOTRANJA VRATA	OBJEKT: DOM KRAJANOV SKRILJE		POZICIJA: WC – INVALIDI (pritličje)			
	☐ enokrilna	MERA:		ŠTEVILO:	1	LIST št.:	06
	☐ dvokrilna	svetla mera (cm)	90/210	■ L	1		
	■ drsna	zidar. mera (cm)	100/205	☐ D	0		

MERE VZETI IN PRILAGODITI NA OBJEKTU!

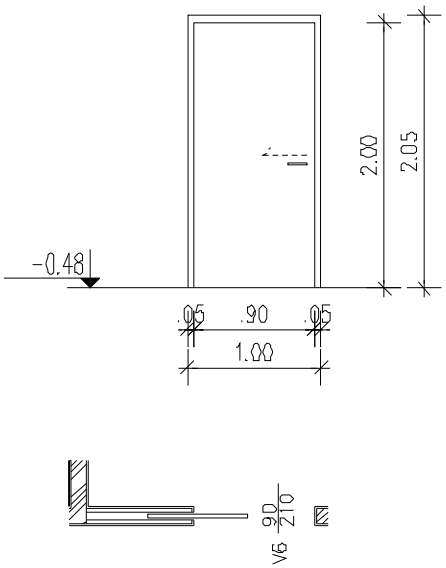

OPOMBE :

VGRADITEV:	■ v predelno steno 15cm	KONSTRUKCIJA KRILA:	☐ kovinski okvir	DODATNA OPREMA VRATNEGA KRILA:	☐ zračnik
	☐ beton cm		☐ Fe vratni okvir (kot Jansen)		☐ prirezano vratno krilo
	☐ kovinski sendvič 10 cm		☐ Alu vratni okvir (kot Metalglas)		☐ spust. metlica – sp.r.vrat
PODBOJ VGRADNJA:	☐ mokromontažni		■ lesena panelna konstrukcija		■ znak za sanitarije
	■ suhomontažni		☐ lesena satovna konstrukcija	KOVINSKA ZAŠČITA ROBOV:	☐ ob strani
	☐ suhomontažni za mavčno steno		☐ negor		☐ spodaj
			☐ plastični okvir s kovin. vložki	KLJUKA:	■ Alu standardna plastična
PODBOJ:	☐ Fe ☐ RF ☐ ALU		☐ protivlomna		☐ inox po izboru medenina
	■ les	OBDELAVA KRILA:	☐ INOX pločevina (razl.obdel.)		☐ paničnа kljuka
	☐ kovinski požarni EI30		☐ Fe pločevina – pocinkana		☐ panična letev
PRAG:	☐ DA ■ NE		☐ Fe pločevina – gundrana, akrilna barvana		☐ gumb – zunaj
PRIPIRA:	☐ DA ■ NE			KLJUČAVNICA:	☐ dozična ☐ wc zatič
POŽAR:	☐ EI30 ☐ EI60 ☐ EI90		☐ Alu pločevina – prašno barvana		☐ brez zaklepanja
POLNILO STEKLO:	☐ steklo prozorno		☐ Alu pločevina – eloksirana		■ cilindrična
	☐ steklo peskano		■ furnir	KLJUČAVNICA CILINDRIČNA VEZANA NA ELEKTRIKO	☐ biometrija
	☐ požarno varnostno steklo		☐ laminat, B1		☐ sistem varovanja
	☐ izolativno steklo		☐ brazdano		☐ požarna centralna
	☐ varnostno		☐ ravno rezano		☐ na domofon, videofon
	☐ žično	AKUSTIČNA ZAŠČ.	☐ R'wmin = 27 dB	KLJUČ:	■ navaden ☐ sistemski ključ
TESNILO:	■ barva:ista kot podboj	ODBOJNIK:	☐ stenski ■ talni	ZAPIRALO:	☐ zgoraj ☐ spodaj
	☐ v podboju, težko gorljiva	OKOVJE:	☐ standardna ☐ panična		☐ nad kljuko
	☐ v pragu		■ okovje za drsna vrata		☐ samozapirala
	☐ silikonska	NASADILO:	☐ standardno nasadilo		☐ talno samozapirala
	☐ penasta guma		☐ trajno nasadila		☐ zapir.z zaparedjem zapiranja
	☐ prirezano tesnilo (45 °)		■ skrita nasadila	TOPLOTNA IZOLAC.:	☐ DA ■ NE

POSEBNOSTI: VRATA ZA INVALIDA (kljuka,širina!)